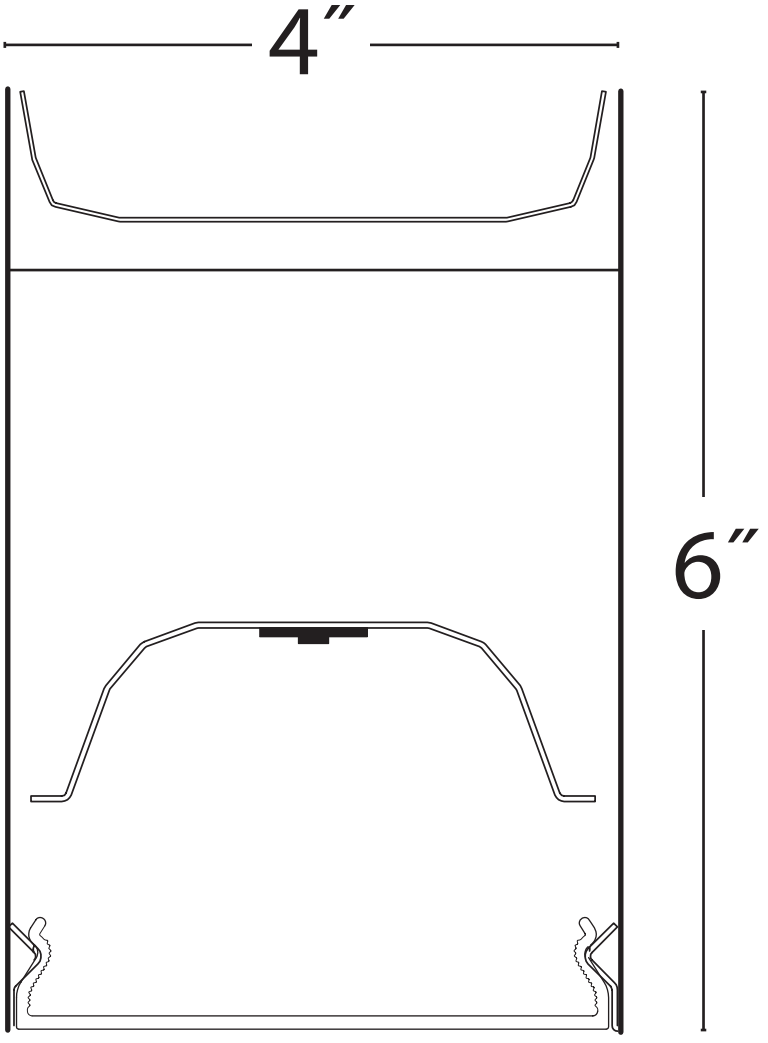
4″
6″