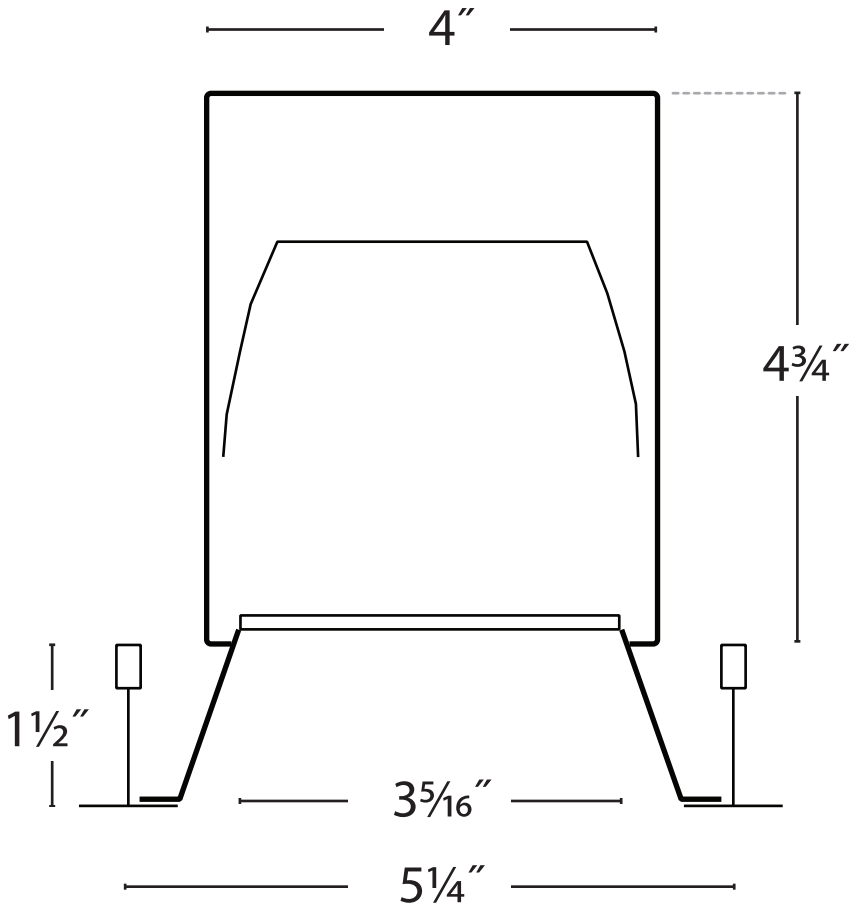
4″
4¾″
1½″
3⁵⁄₁₆″
5¼″