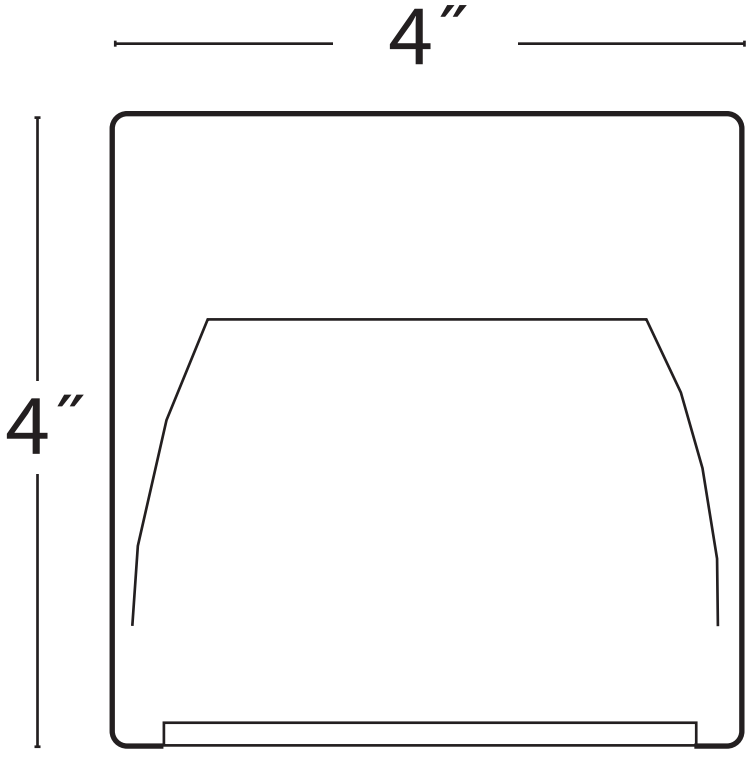
4″
4″