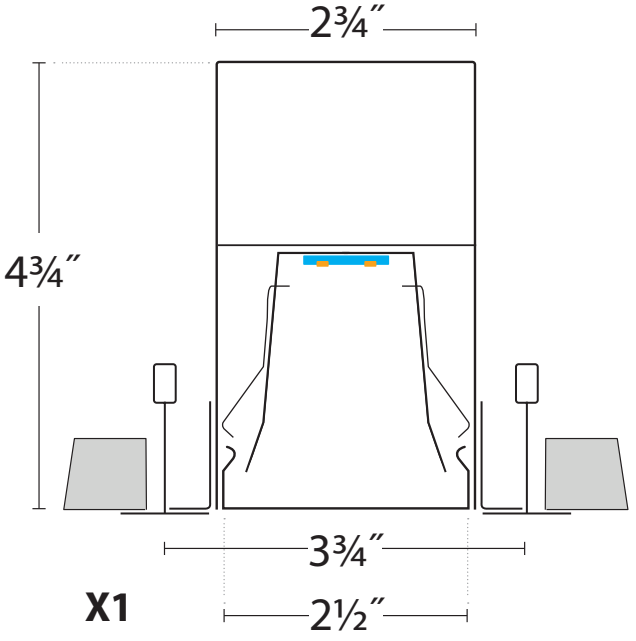

X1