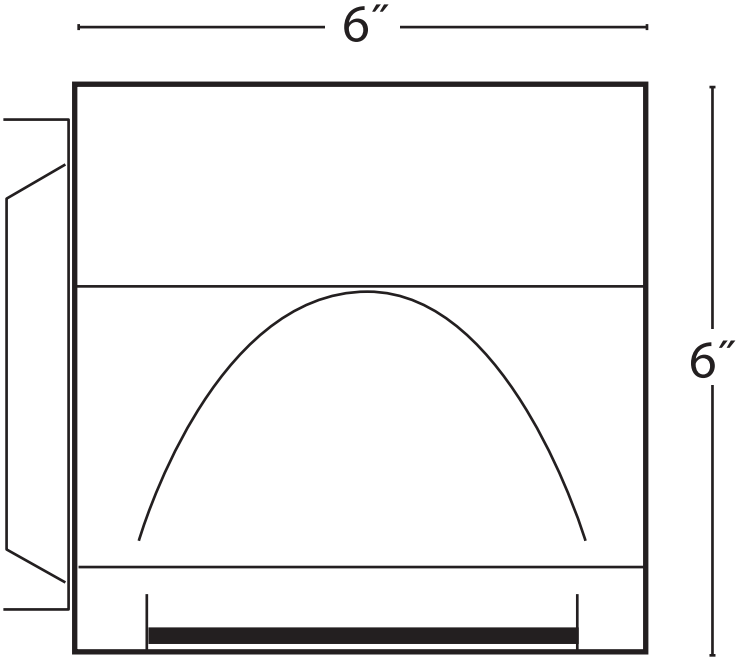
6″
6″