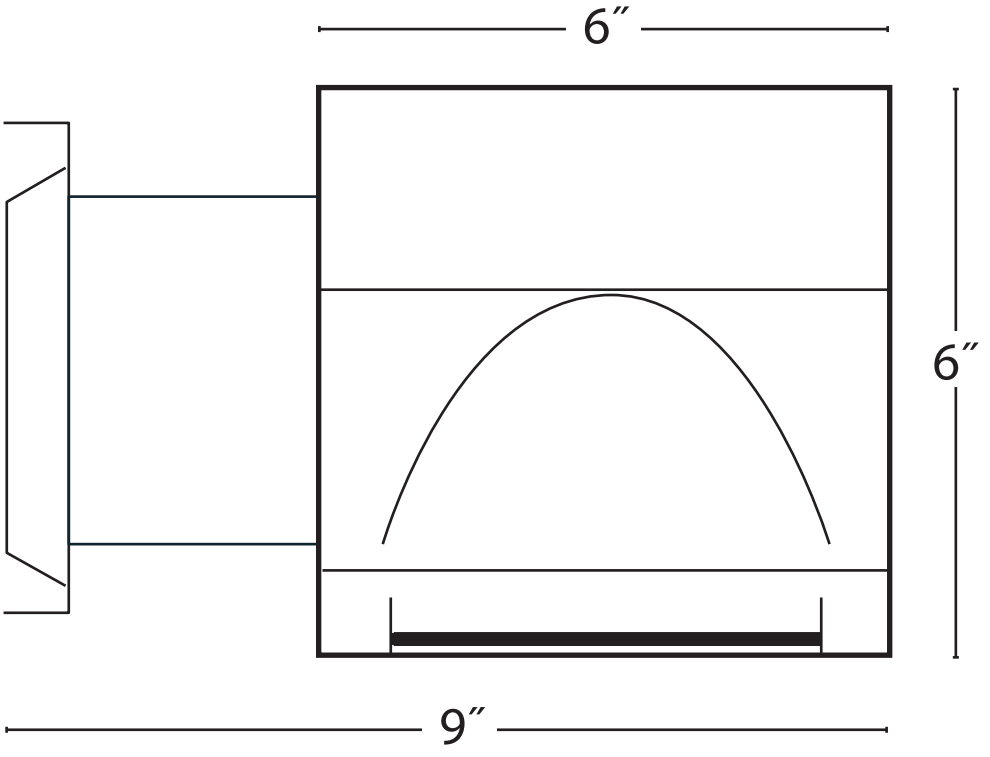
6″
6″
9″