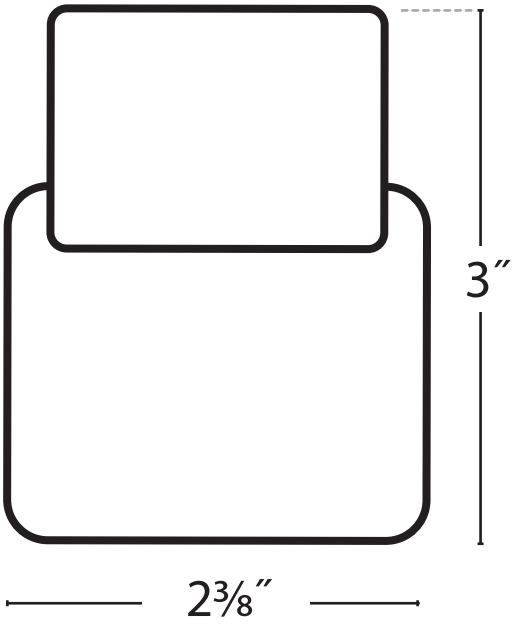
3″
2⅜″