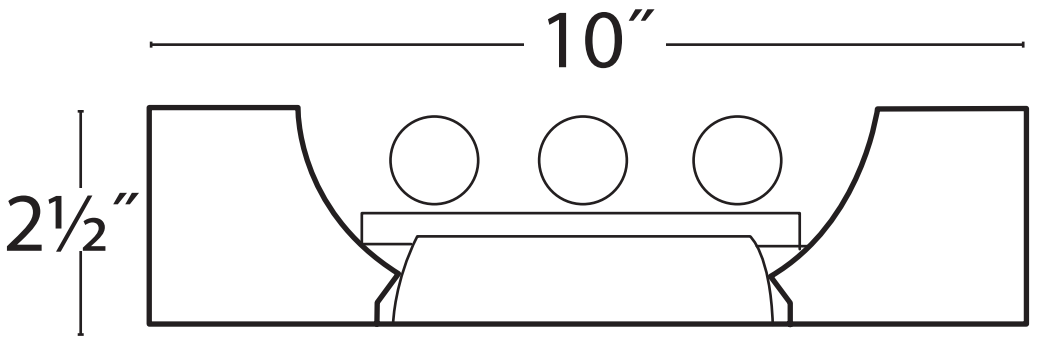
10″
2½″